音响(4) SD961-4

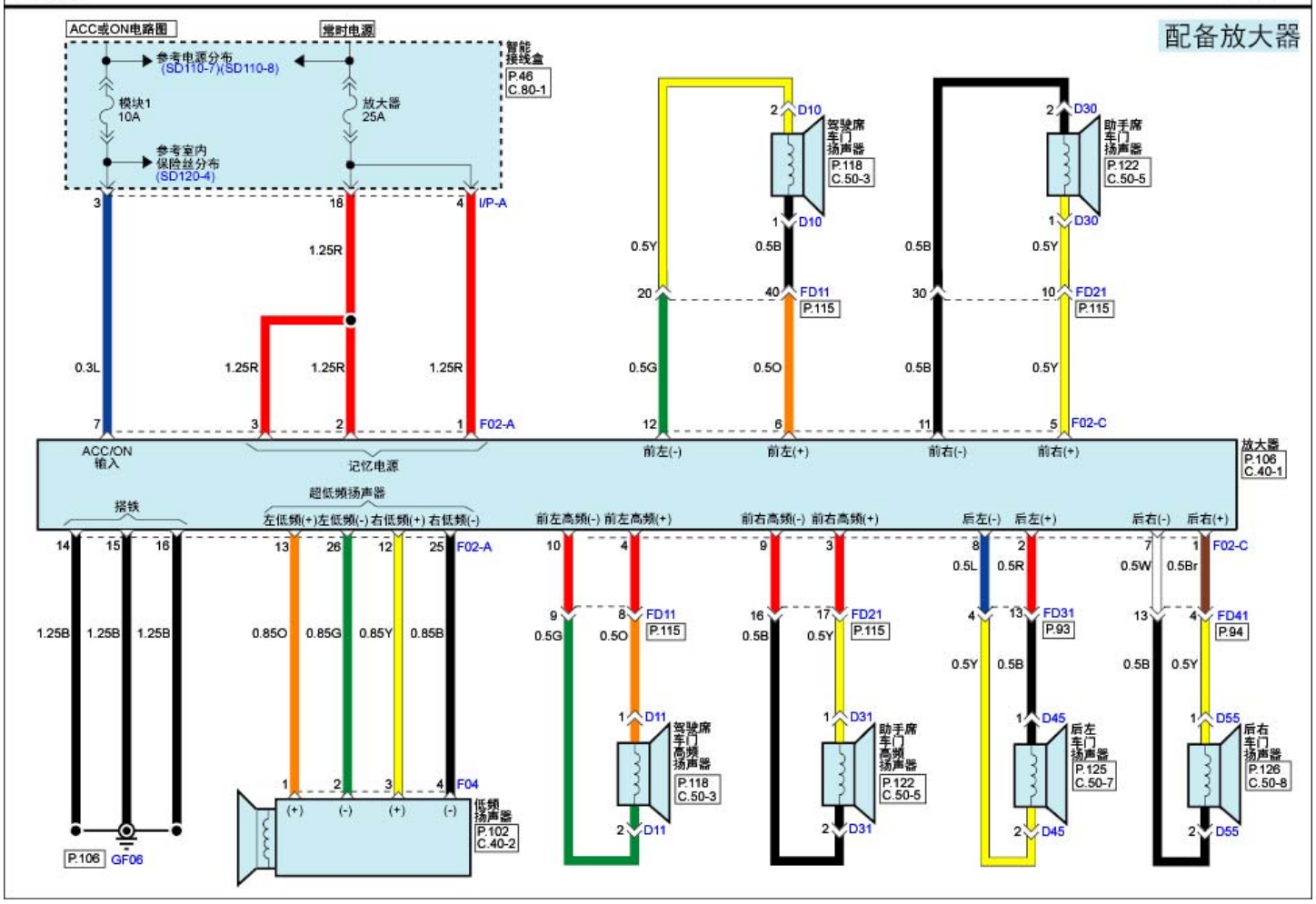
配备放大器
ACC或ON电路图
常时电源
参考电源分布
(SD110-7)(SD110-8)
模块1
10A
放大器
25A
参考室内
保险丝分布
(SD120-4)
智能
接线盒
P.46
C.80-1
I/P-A
F02-A
ACC/ON
输入
记忆电源
D10
驾驶席
车门
扬声器
P.118
C.50-3
FD11
P.115
D30
助手席
车门
扬声器
P.122
C.50-5
FD21
F02-C
前左(-)
前左(+)
前右(-)
前右(+)
放大器
P.106
C.40-1
搭铁
超低频扬声器
左低频(+)左低频(-)右低频(+)右低频(-)
前左高频(-)前左高频(+)
前右高频(-)前右高频(+)
后左(-)
后左(+)
后右(-)
后右(+)
F04
低频
扬声器
P.102
C.40-2
D11
驾驶席
车门
高频
扬声器
D31
助手席
车门
高频
扬声器
FD31
P.93
D45
后左
车门
扬声器
P.125
C.50-7
FD41
P.94
D55
后右
车门
扬声器
P.126
C.50-8
P.106
GF06